Projecteur LED sans détecteur

Spot Way

sans détecteur de mouvement
EAN 4007841 068677
Réf. 068677

LED
20.000 h

3000 K
3000K warm-white

38°

IP44

energy saving

CE

3 years
manufacture's warranty steinel.de/ garantie

Light source replaceable by end user

Control gear not exchangeable

Description du fonctionnement

Une borne lumineuse surprenant pour vos allées. La borne lumineuse Spot Way de 57 cm de haut allie un design exceptionnel à une technologie éprouvée. La borne lumineuse orientable à l'horizontale et à la verticale éclaire puissamment et parfaitement les entrées de garage et les voies d'accès avec 512 lm (6,7 W). Fournie avec un câble secteur de 2,5 m et la source LED (à culot GU10).

Caractéristiques techniques

Dimensions (L x l x H)	226 x 140 x 572 mm
Avec source	oui, source LED
Avec détecteur de mouvement	Non
Garantie du fabricant	3 ans
Variante	sans détecteur de mouvement
UC1, Code EAN	4007841068677
Emplacement	Extérieur
Emplacement, pièce	extérieur, jardin
Coloris	anthracite
Support mural d'angle inclus	Non
Lieu d'installation	Version sur pied
Montage	Version sur pied
Résistance aux chocs	IK03
Indice de protection	IP44
Classe	I
Température ambiante	de -20 jusqu'à 40 °C
Matériau du boîtier	Aluminium

Alimentation électrique	220 – 240 V / 50 – 60 Hz
Interrupteur crépusculaire	Non
Flux lumineux total du produit	512 lm
Flux lumineux mesure (360°)	512 lm
Efficacité totale du produit	76,4 lm/W
Température de couleur	3000 K
Écart de couleur LED	SDCM5
Ampoule	LED interchangeable
Durée de vie LED L70B50 (25°)	> 20000
Allumage en douceur	Non
Fonction balisage	Non
Éclairage principal réglable	Non
Réglage du seuil de déclenchement Teach (apprentissage)	Non
Mise en réseau possible	Non
Puissance	6,7 W
Indice de rendu des couleurs IRC	= 81

Projecteur LED sans détecteur

Spot Way

sans détecteur de mouvement
EAN 4007841 068677
Réf. 068677

Caractéristiques techniques

Matériau du cache	Matière plastique transparente	Catègorie de produits	Projecteur LED sans détecteur
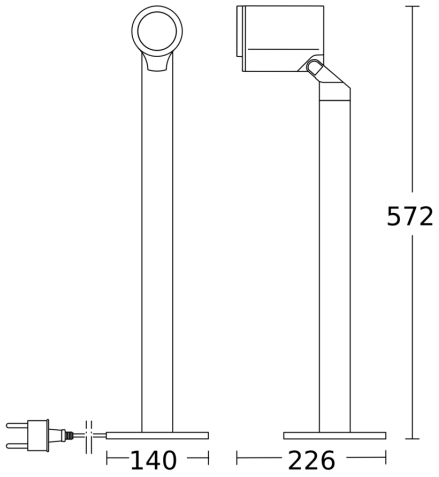
Dessin dimensionnel